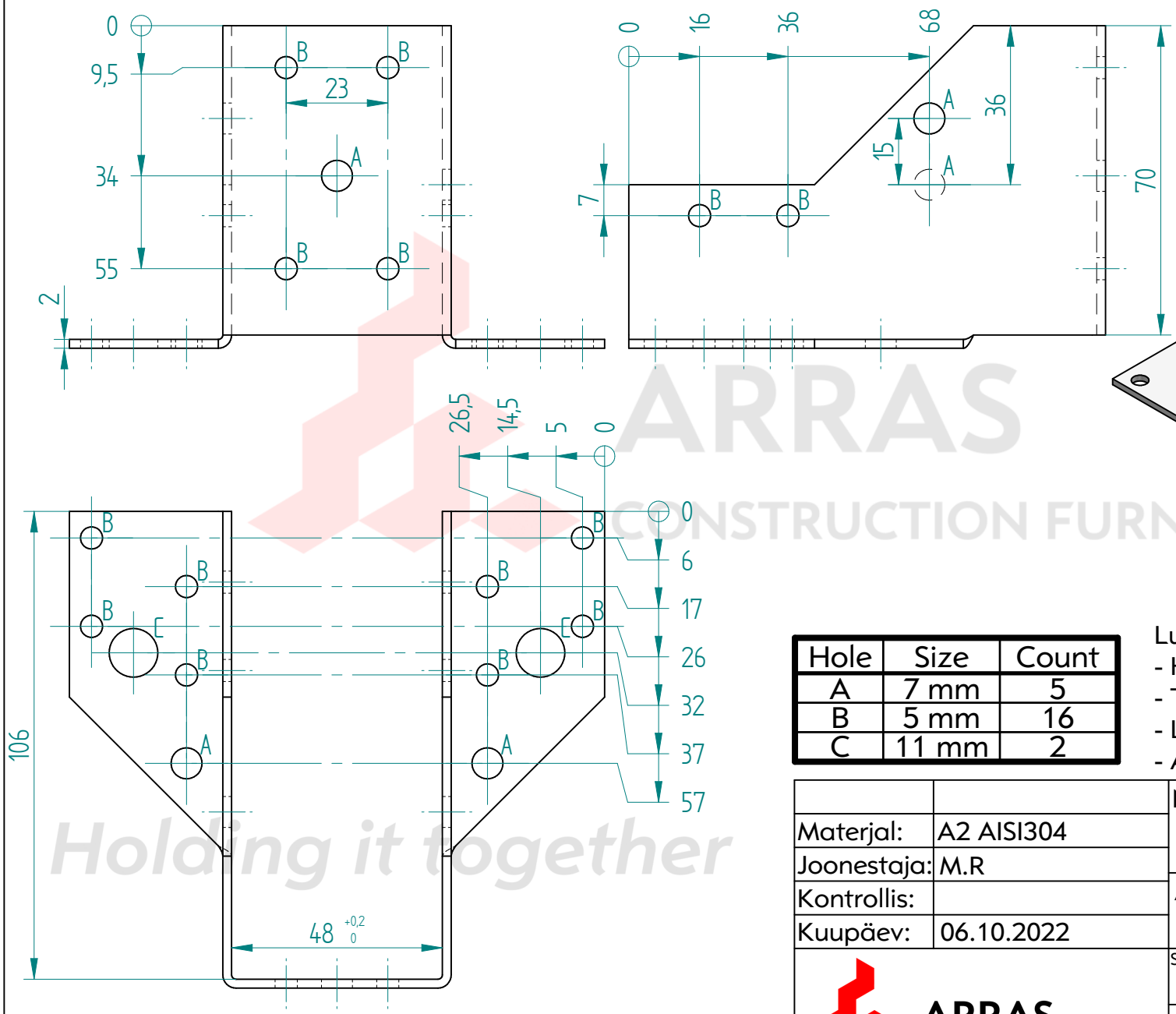

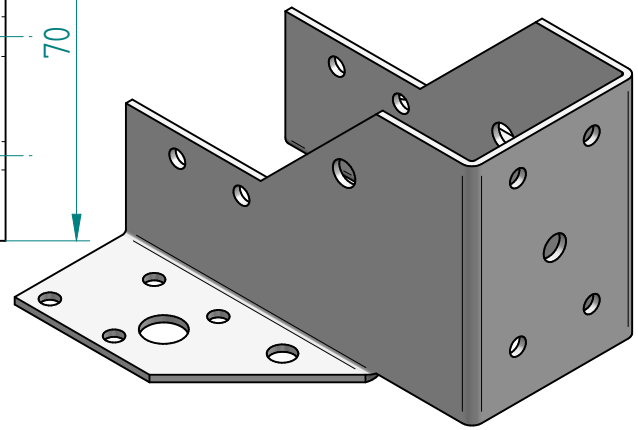

3.2

Hole	Size	Count
A	7 mm	5
B	5 mm	16
C	11 mm	2

Lubatud toote nimimõõtude tolerantsid:
- Haarade pikkused ± 2 mm
- Toote samm ± 1 mm
- Laius ± 1 mm
- Avad ± 0,4 mm

Materjal:	A2 AISI304
Joonestaja:	M.R
Kontrollis:	
Kuupäev:	06.10.2022

ARRAS CONSTRUCTION FURNITURE

Nimetus: Prussiking 48x106

ART: 72287

Suurus A4 | Stants: KR-224

Pinnakate: A2

M 1:1 | Kaal: 0.278 kg

ARRAS CONSTRUCTION FURNITURE
Holding it together